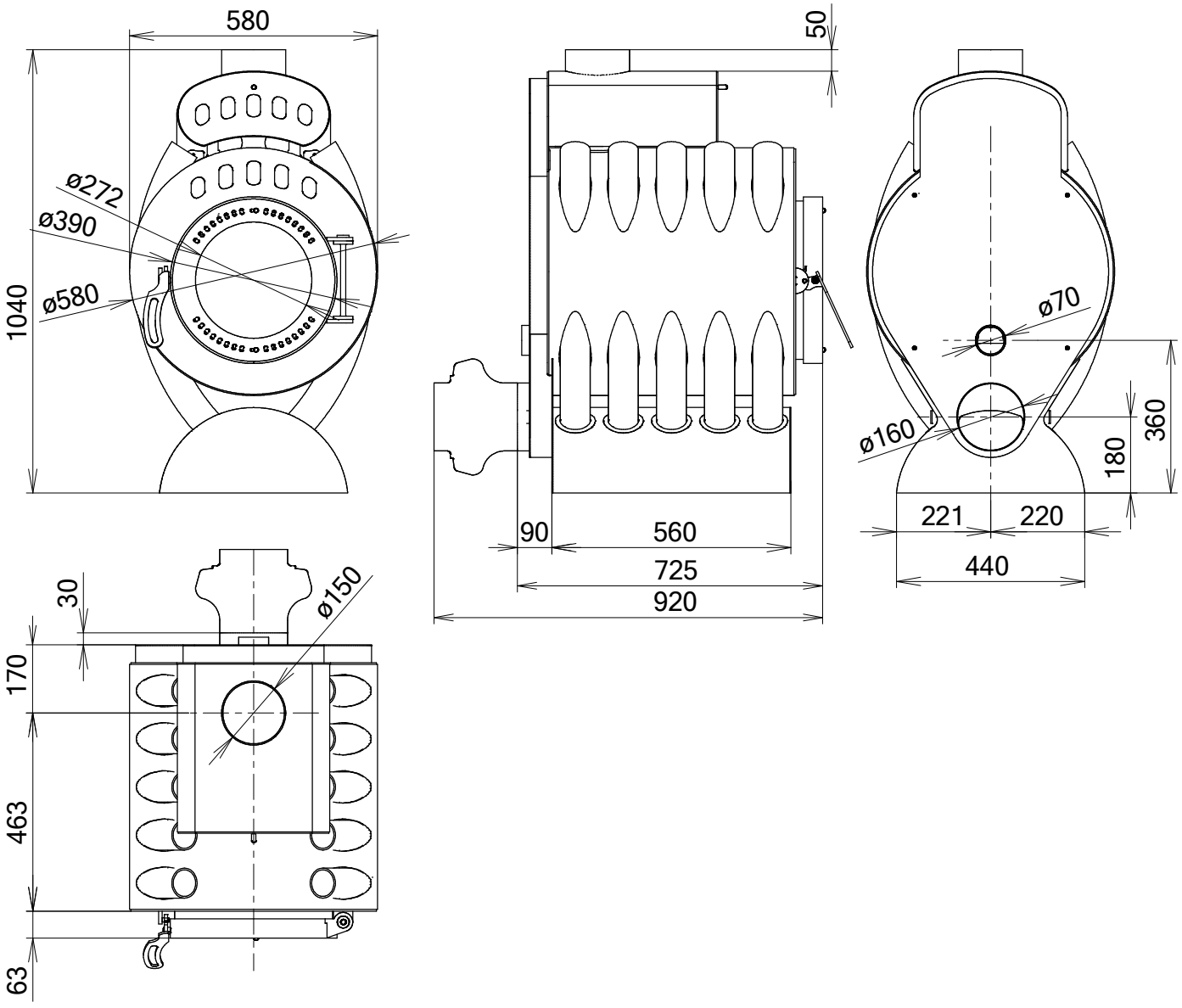
580
1040
ø272
ø390
ø580
50
90
560
725
920
ø70
ø160
360
180
221
220
440
30
170
463
63
ø150

APOLO 20 Pro