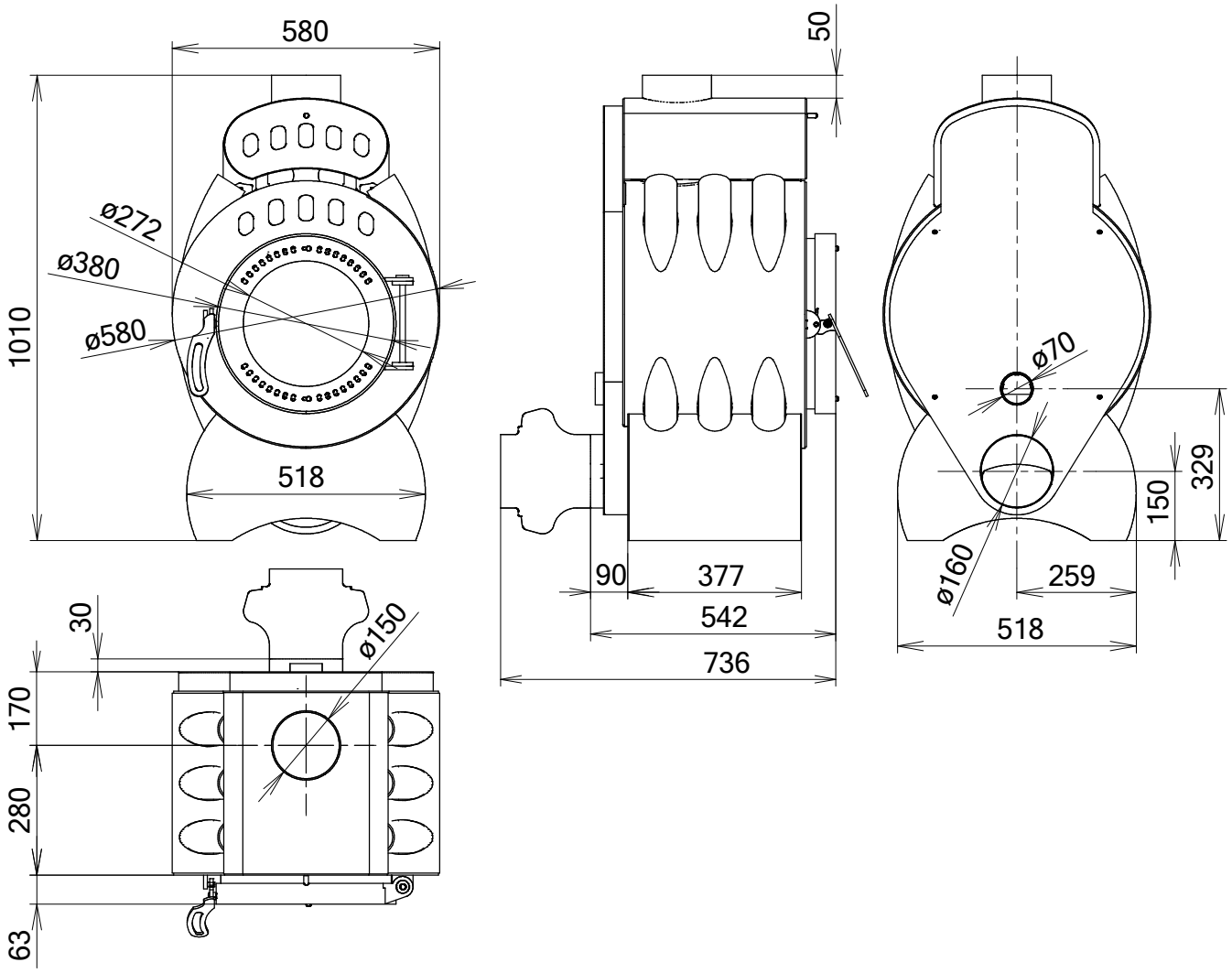
580
1010
ø272
ø380
ø580
518
50
90
377
542
736
ø70
329
150
ø160
259
518
30
ø150
170
280
63

APOLO 11 Pro